Montageanleitung Wellnesskabine

D 191604

Ersatzteilbestellung/Produktübersicht

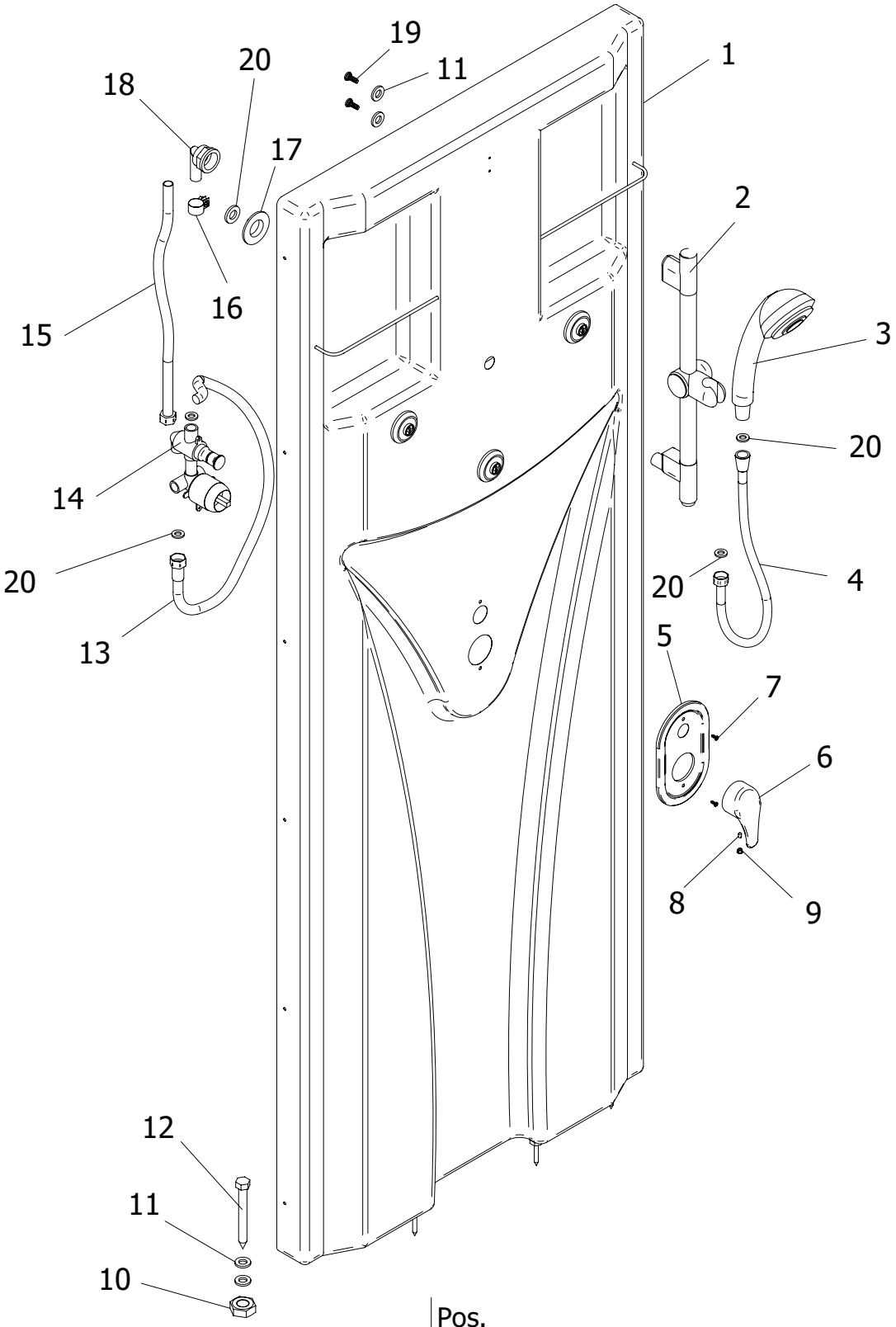

Pos.		Pos.	
1	1 x Rückwand	11	10 x Unterlegscheibe
2	1 x Brausestange	12	4 x Sechskantschraube M6 x 30 mm
3	1 x Handbrause	13	1 x Schlauch zur Brausestange
4	1 x Brauseschlauch	14	1 x Umsteller
5	1 x Blende	15	1 x Schlauch
6	1 x Einhandhebelmischer	16	1 x Schlauchschelle
7	2 x Schraube 3,5 x 15 mm	17	1 x Flachmutter
8	1 x Gewindestift M4 x 8 mm	18	1 x 90° Bogeb 1/2" auf Schlauchanschluß
9	1 x Abdeckkappe	19	2 x Senkkopfschraube 3,5 x 15 mm
10	4 x Mutter M6	20	5 x Dichtung

Anschlussmaße

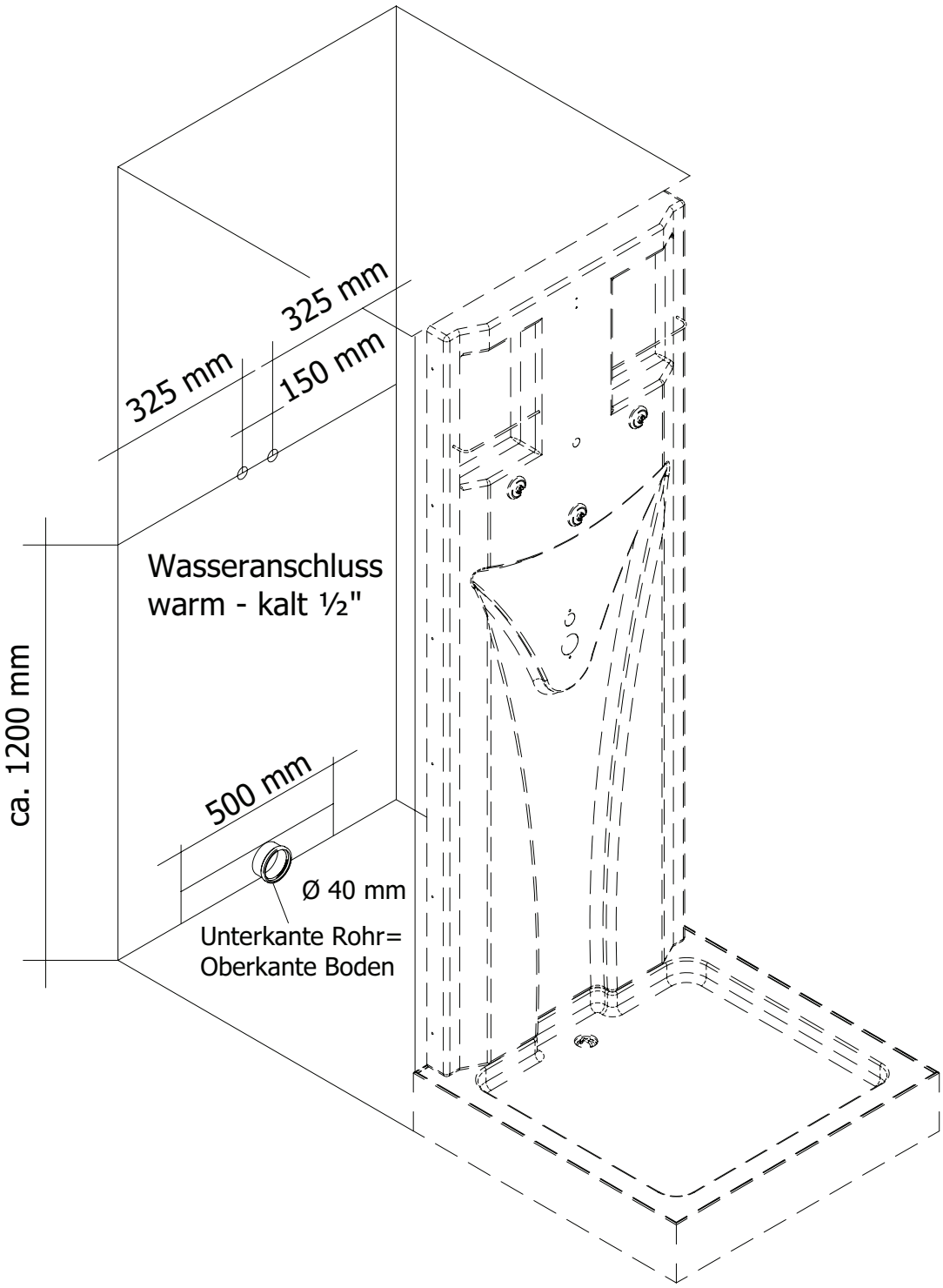

Anschlussmaße sind nicht bindend, da die flexibelen Schläuche (nicht im Lieferumfang enthalten) Variationsmöglichkeiten bieten. Achten sie beim Anschließen darauf, das die Schläuche nicht geknickt bzw. gequetscht werden

Ersatzteilbestellung/Produktübersicht

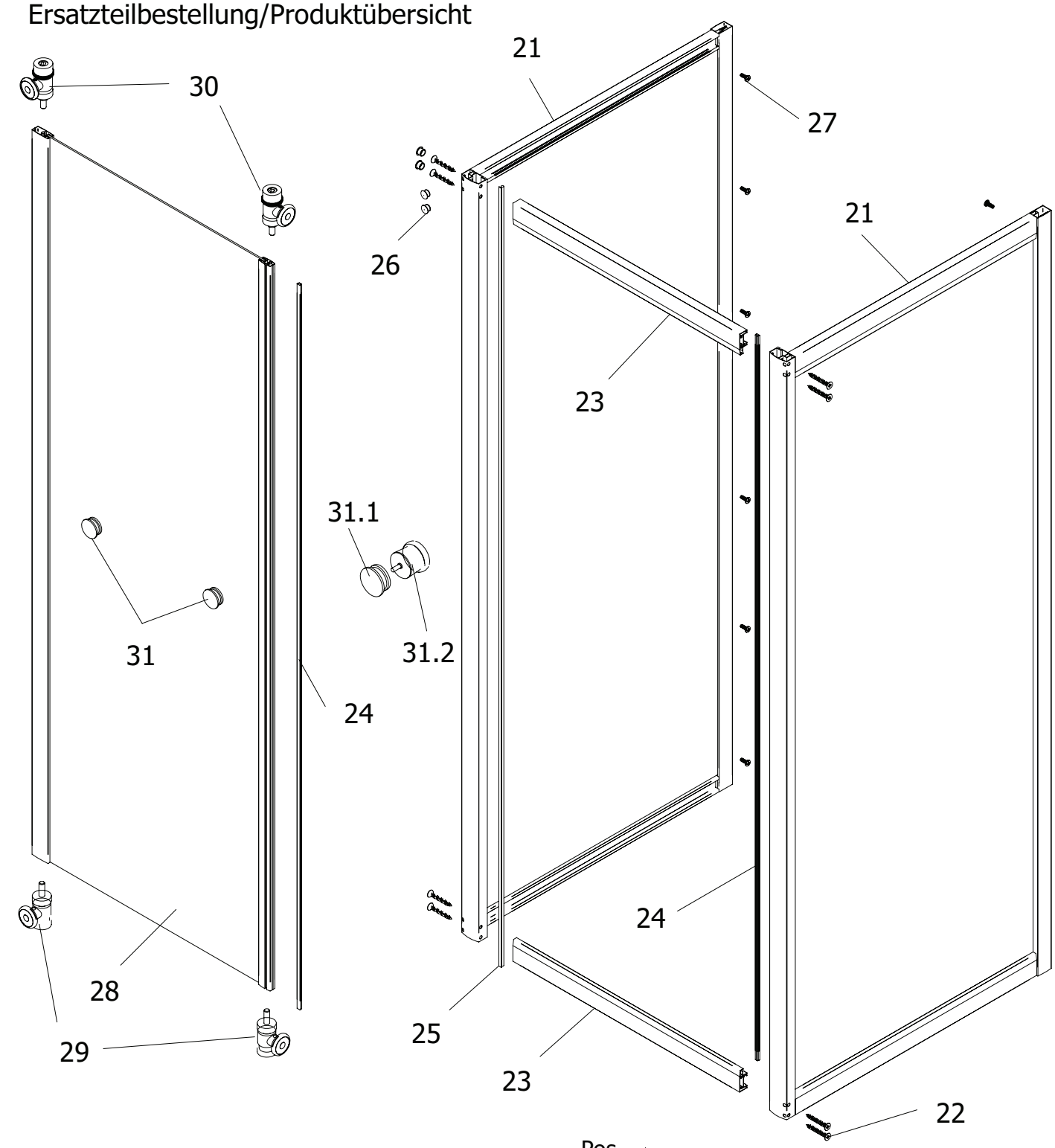

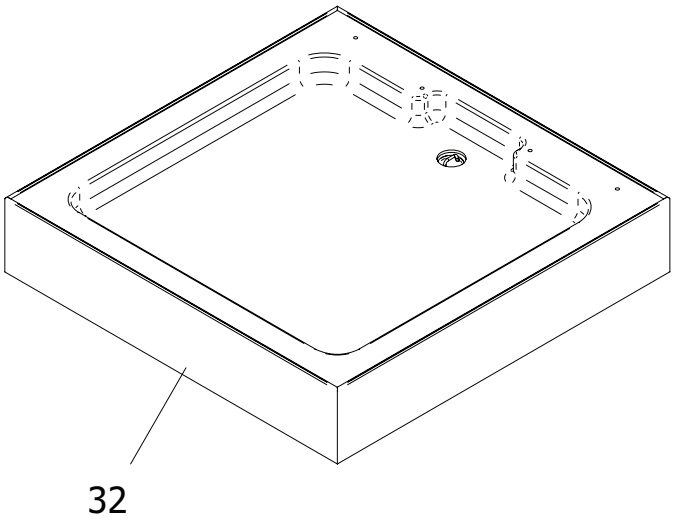

Pos.	
21	2 x Seitenwand
22	8 x Senkkopfschraube 3,5 x 32 mm
23	2 x Ober-Unterprofil
24	2 x Magnet
25	1 x Dichtung Vertikal
26	16 x Abdeckkappen
27	12 x Senkkopfschrauben 3,5 x 12 mm
28	1 x Tür
29	2 x Laufrolle unten
30	2 x Laufrolle oben
31	2 x Griff
31.1	2 x Griff außen
31.2	2 x Griff innen
32	1 x Duschbecken

1

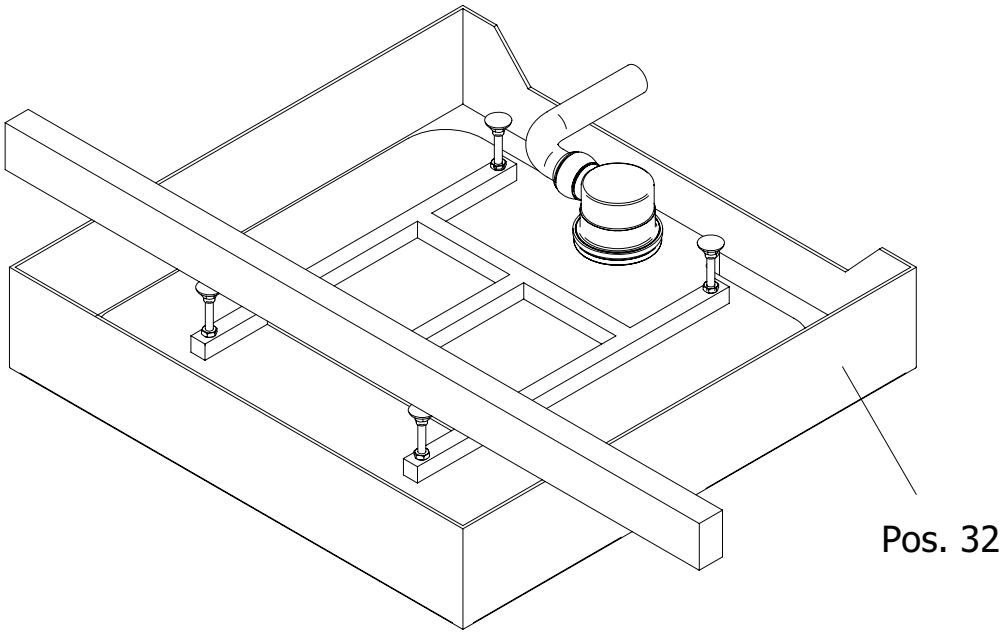

2

Achtung Folie entfernen.

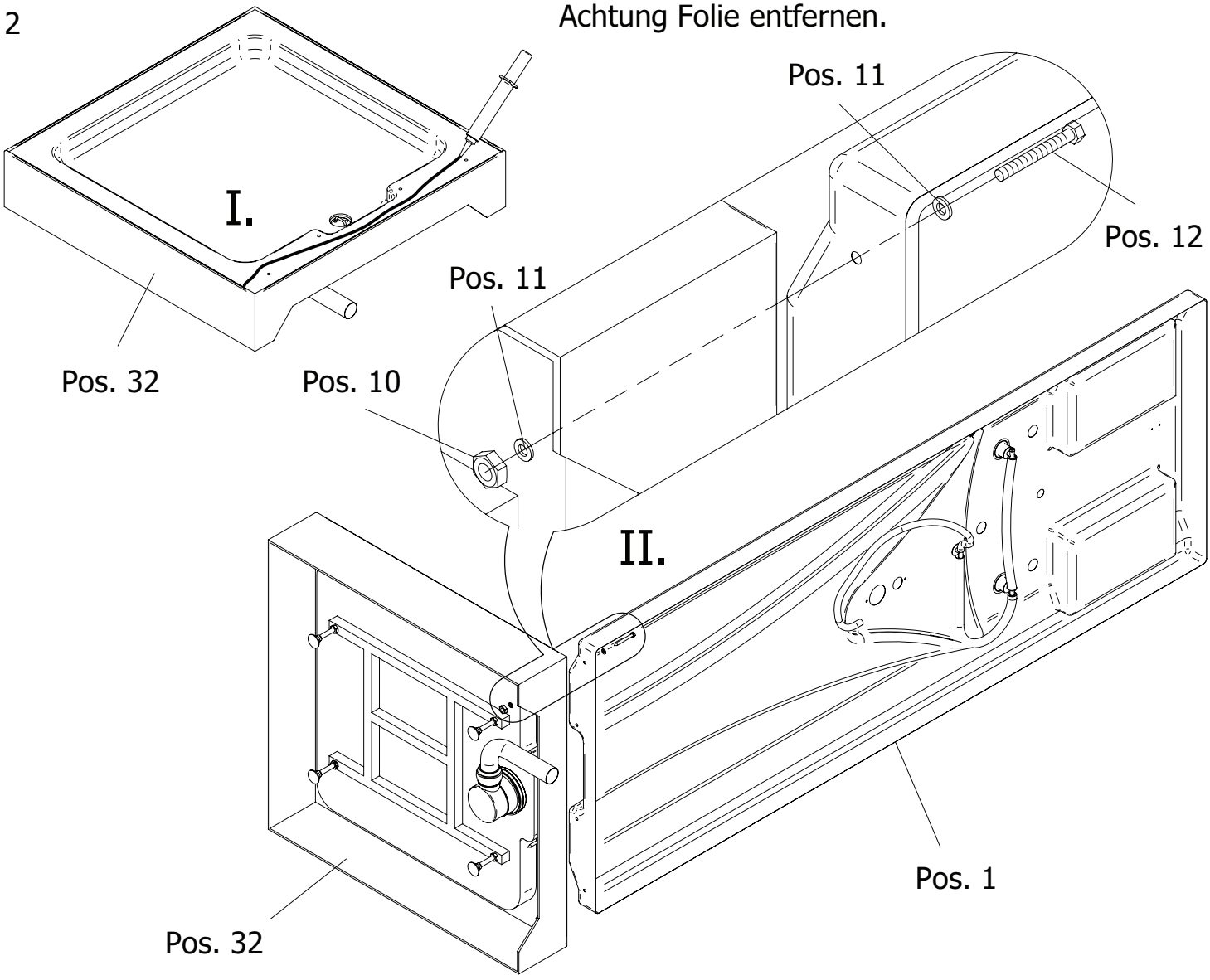

3

Achtung Folie entfernen.

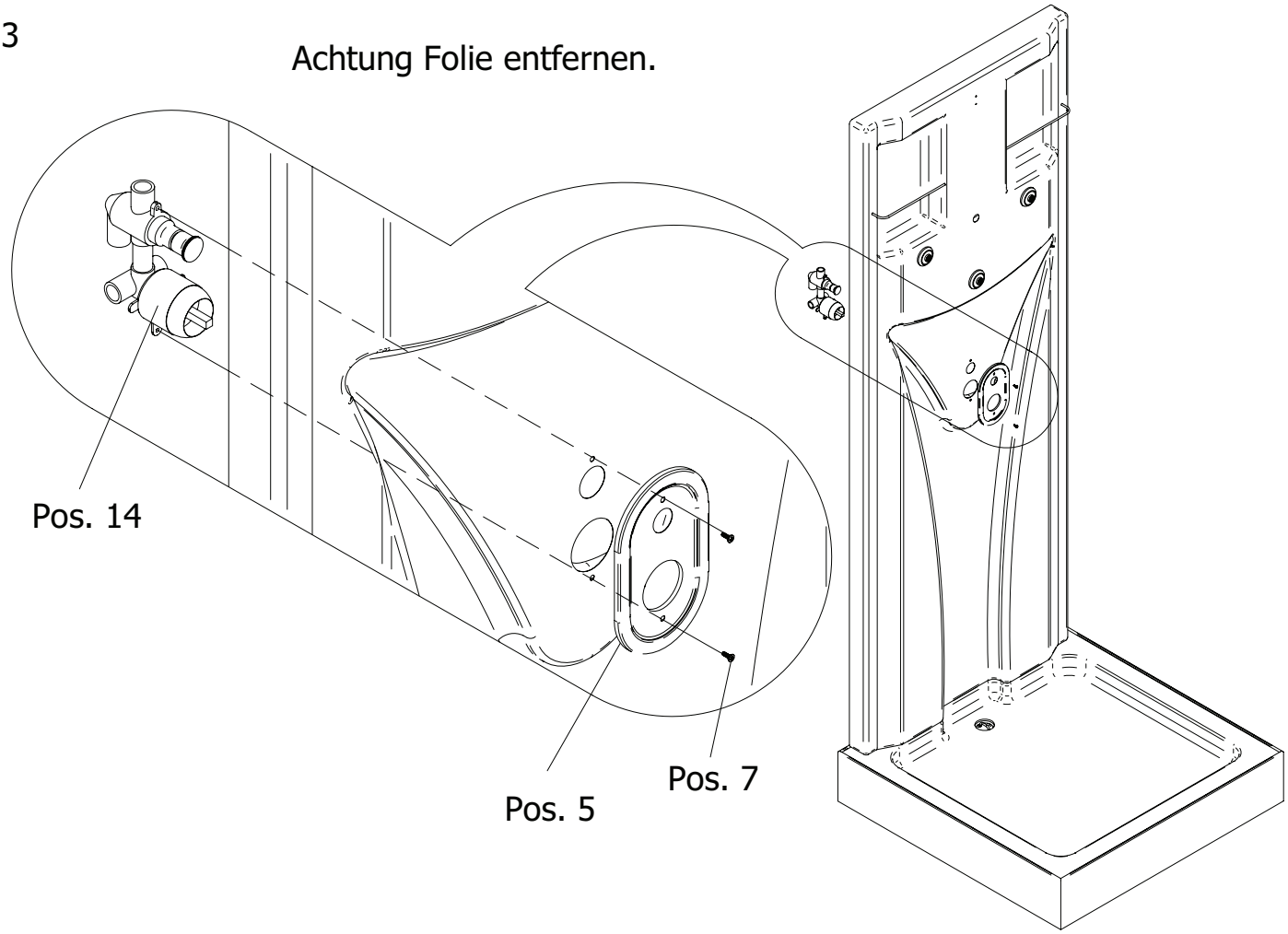

4

Achtung Folie entfernen.

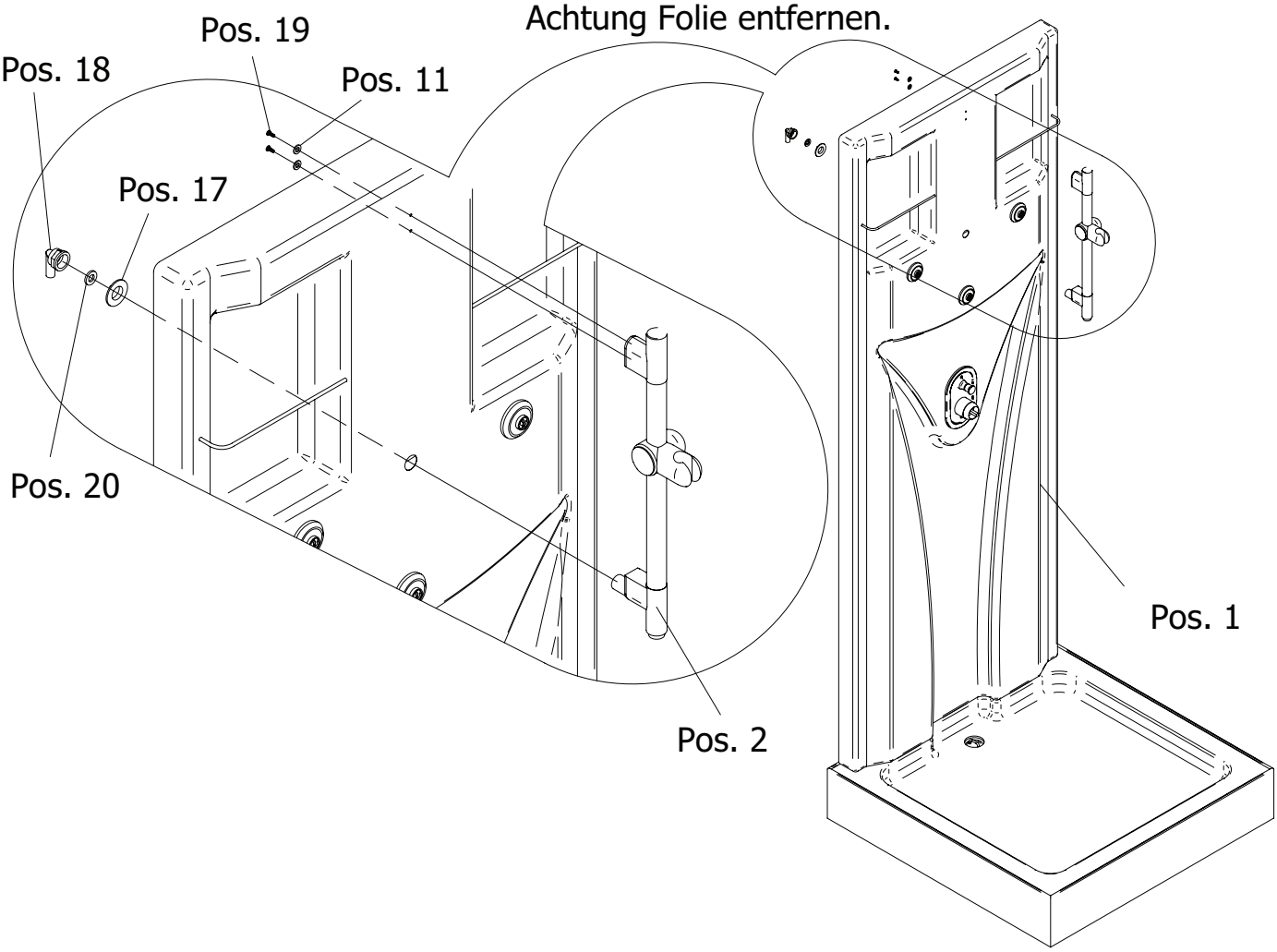

5

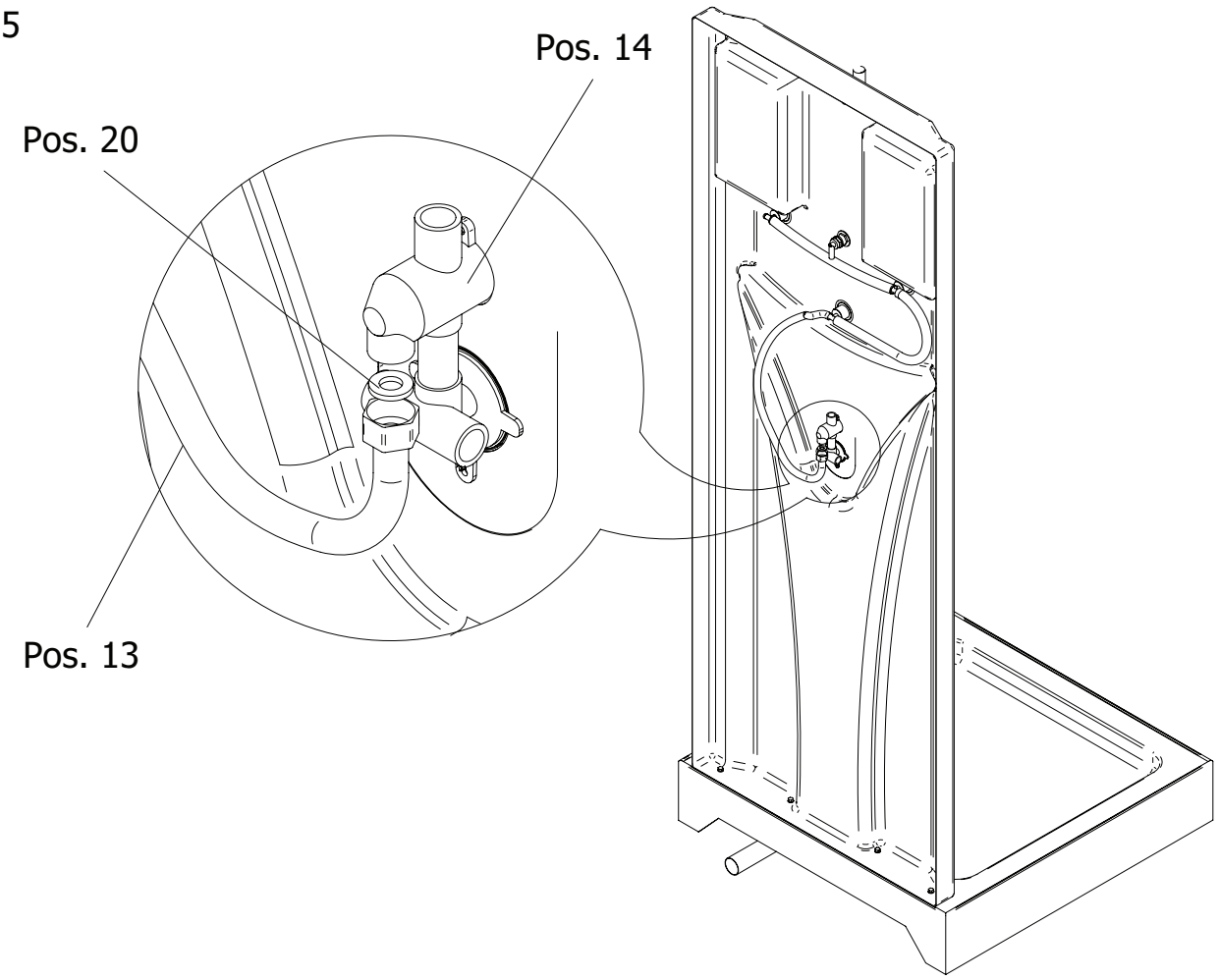

6

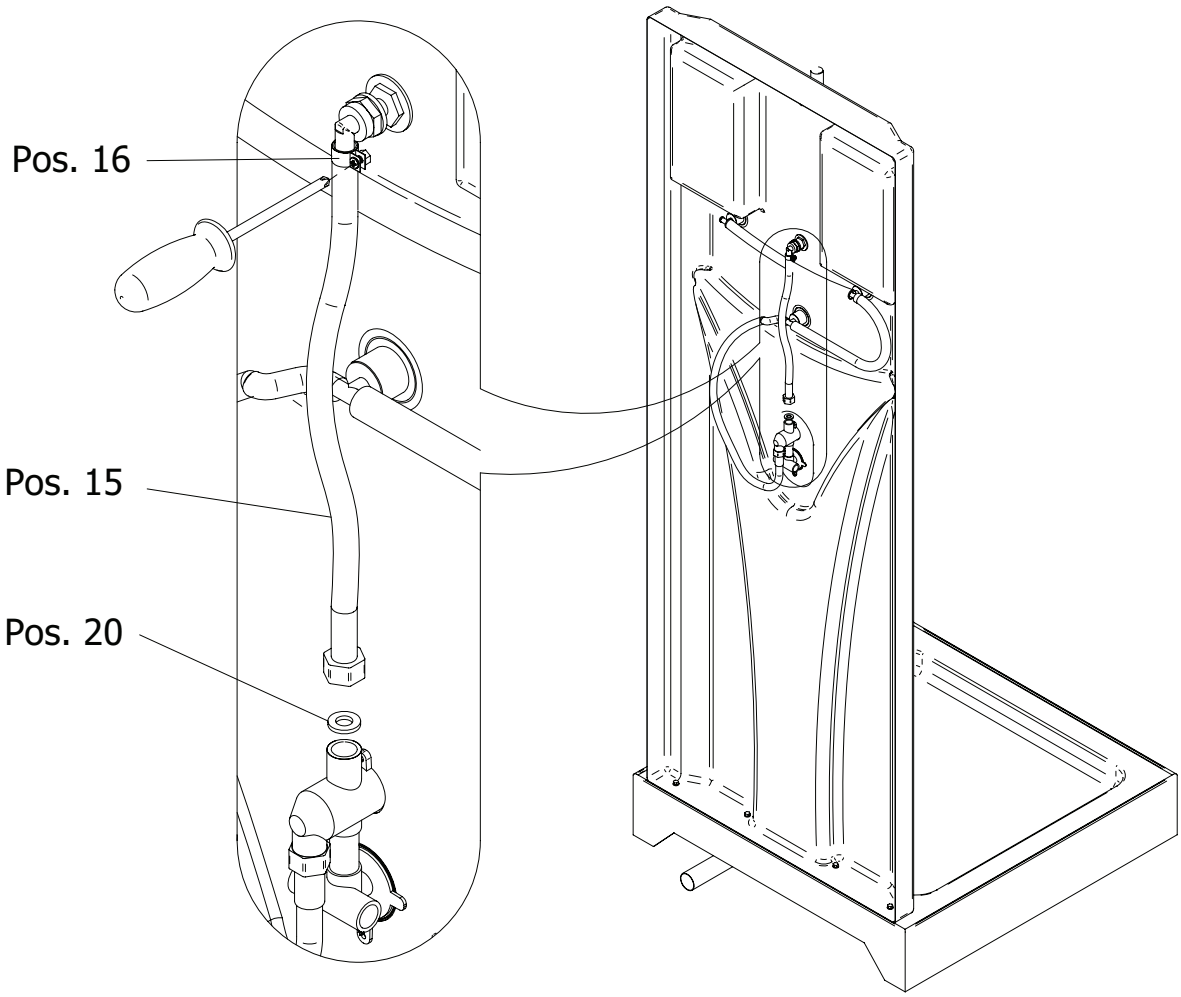

7

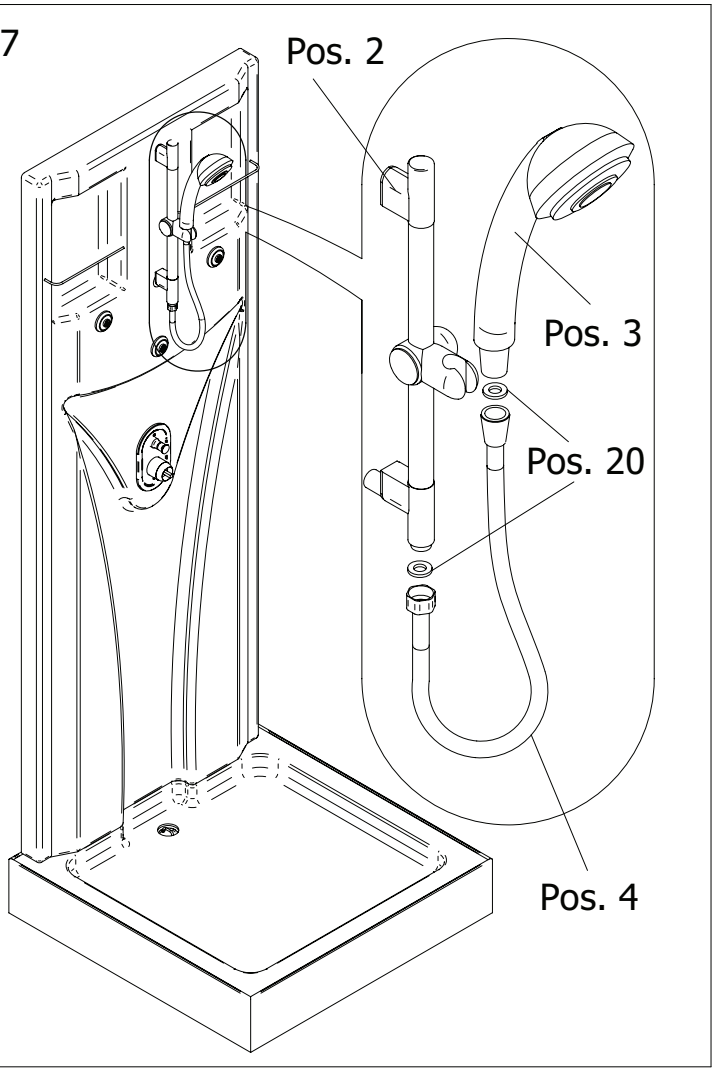

8

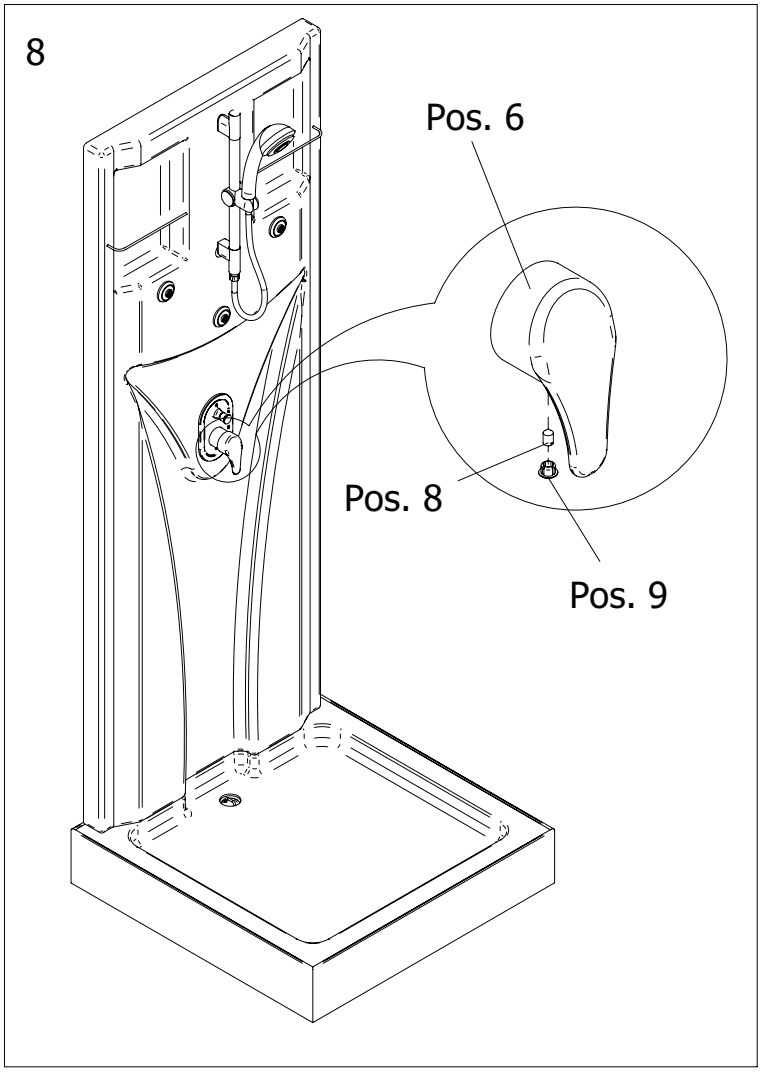

9

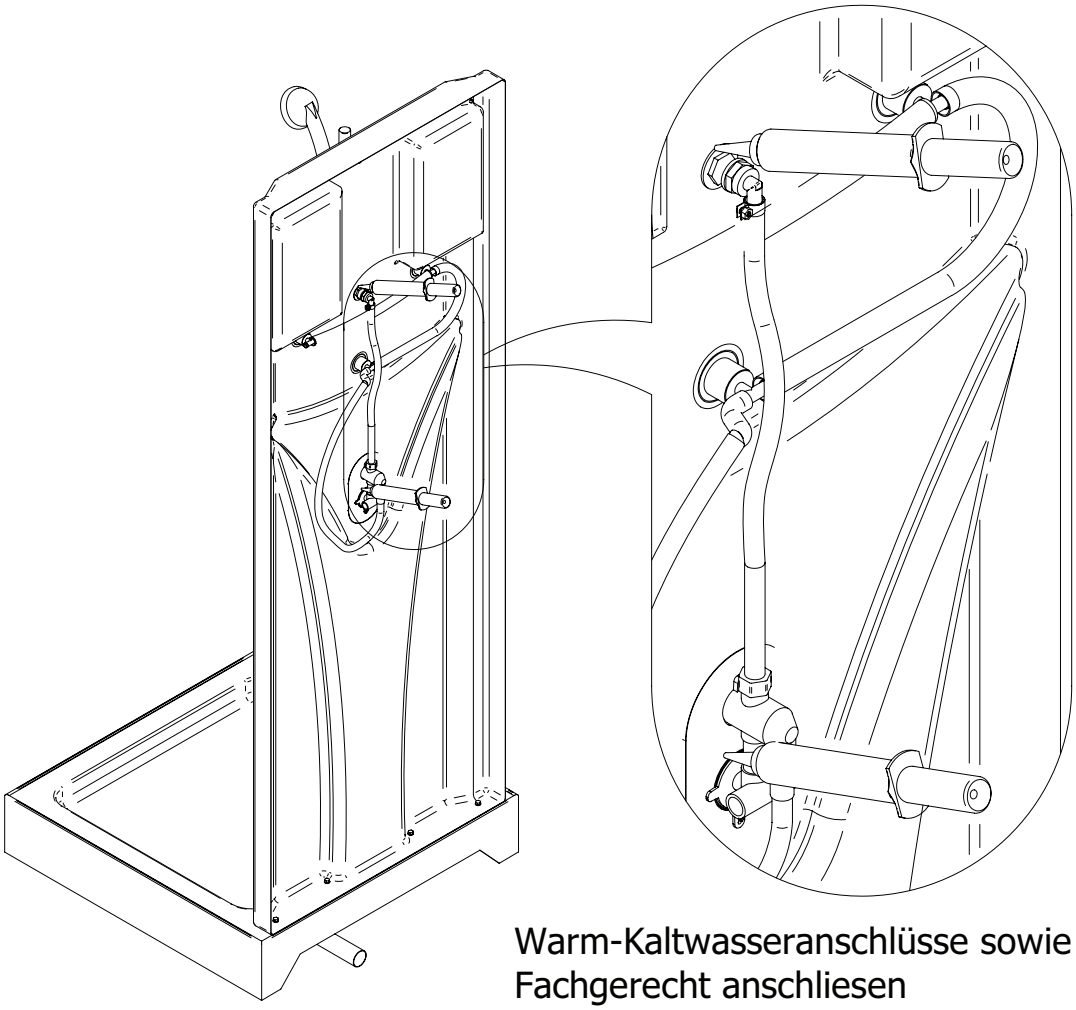

Warm-Kaltwasseranschlüsse sowie den Abfluss
Fachgerecht anschliesen

10

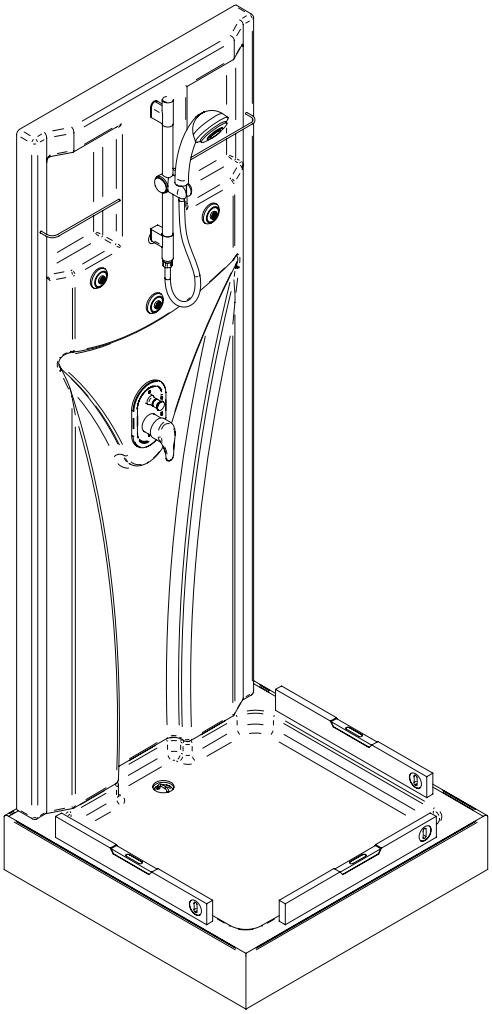

11

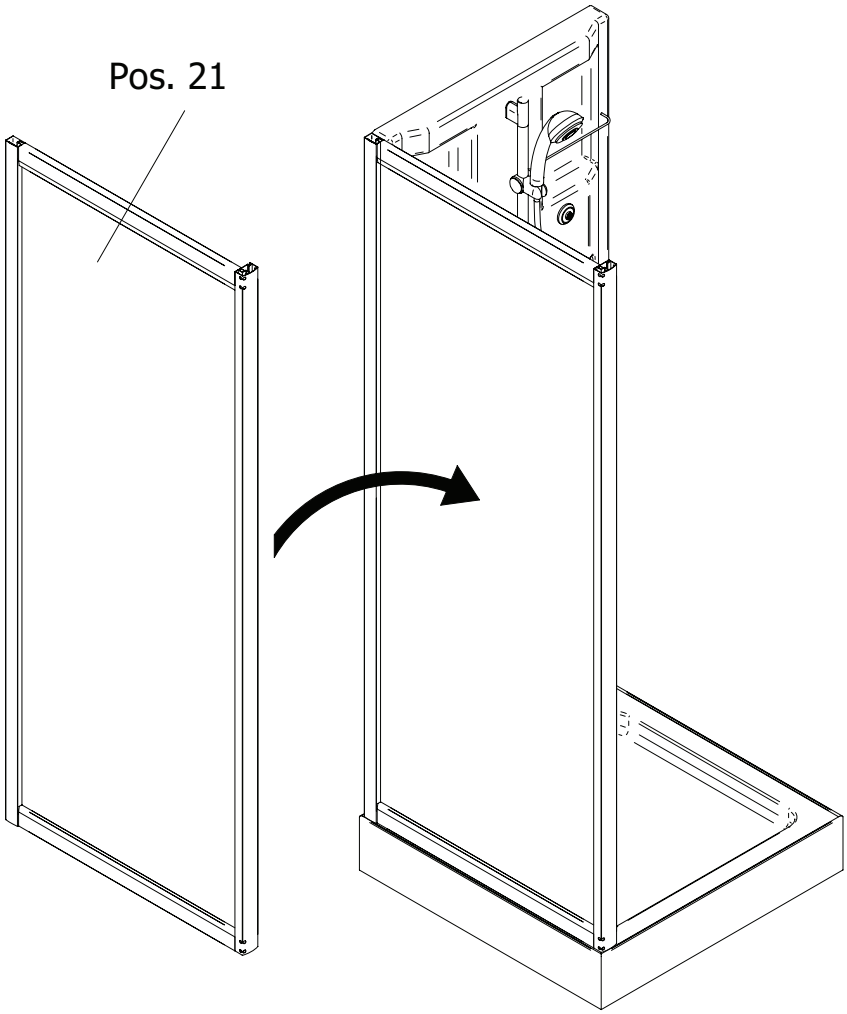

12

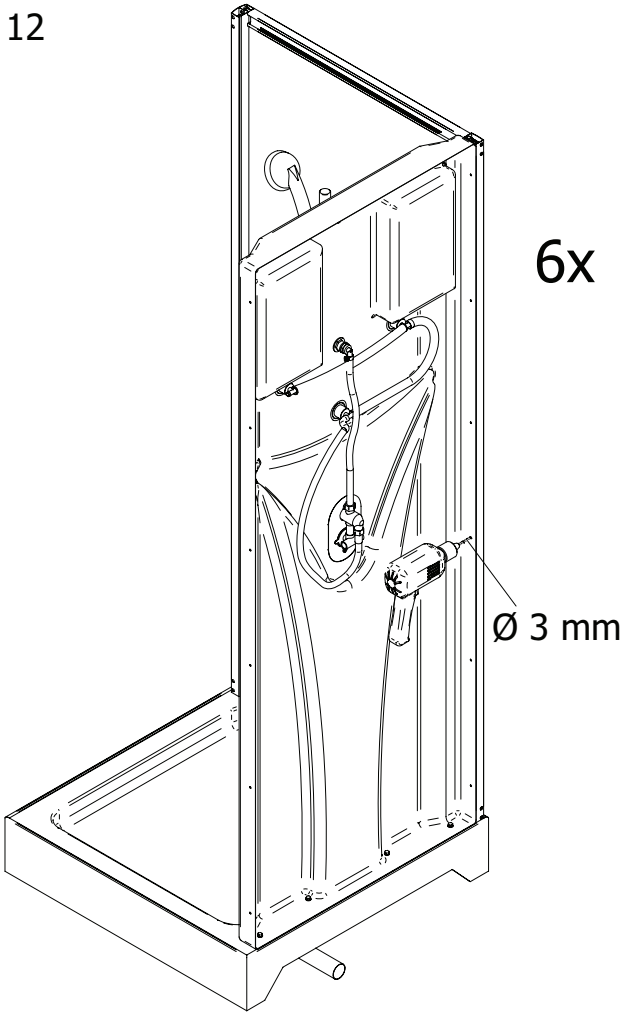

13

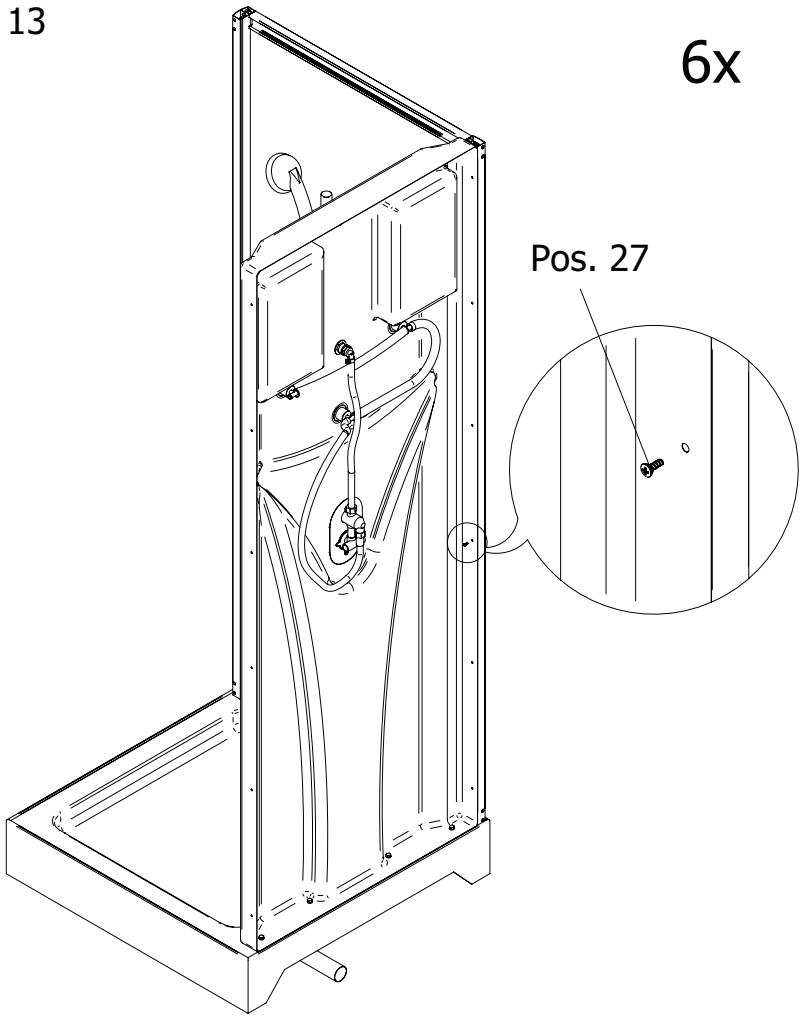

14

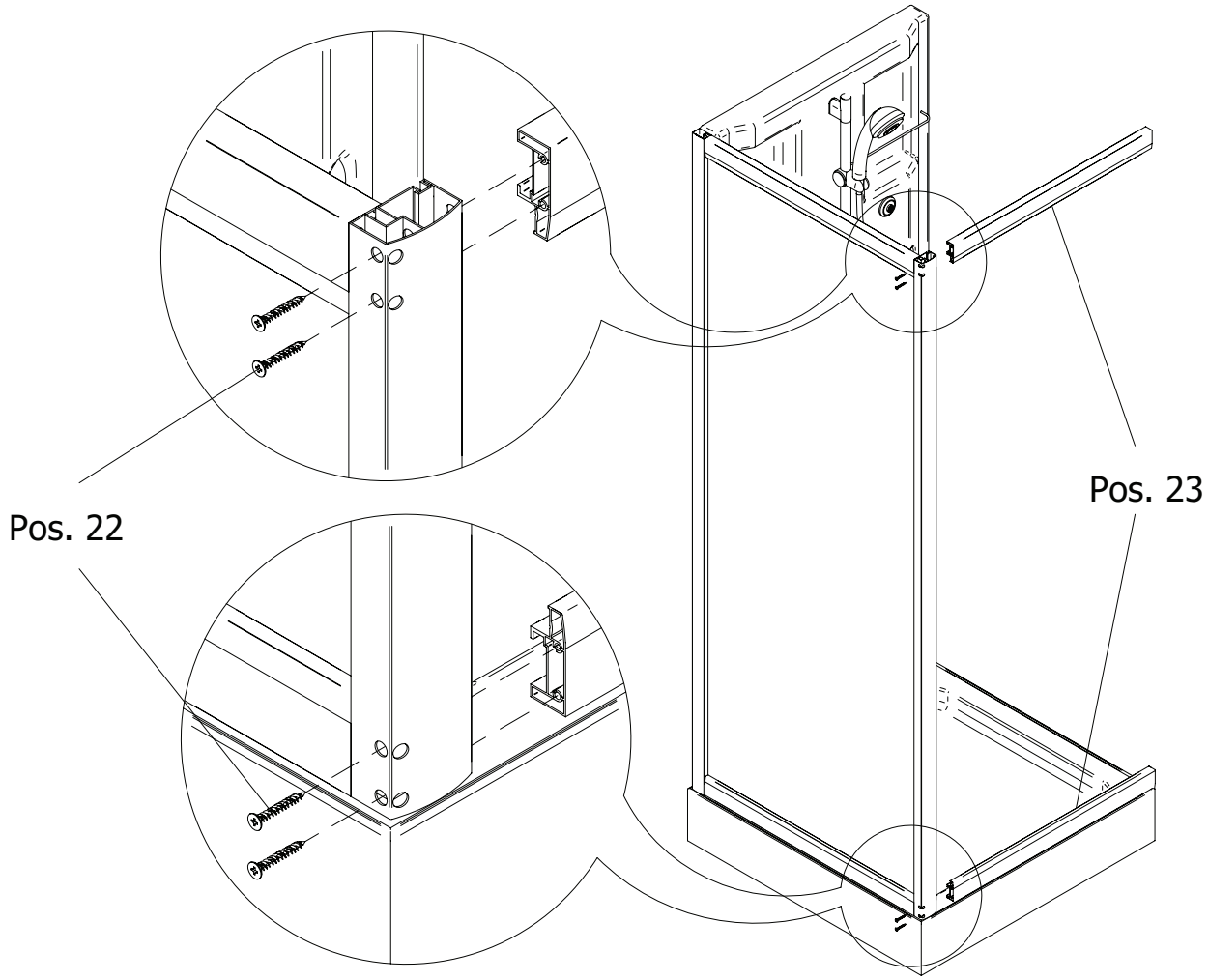

15

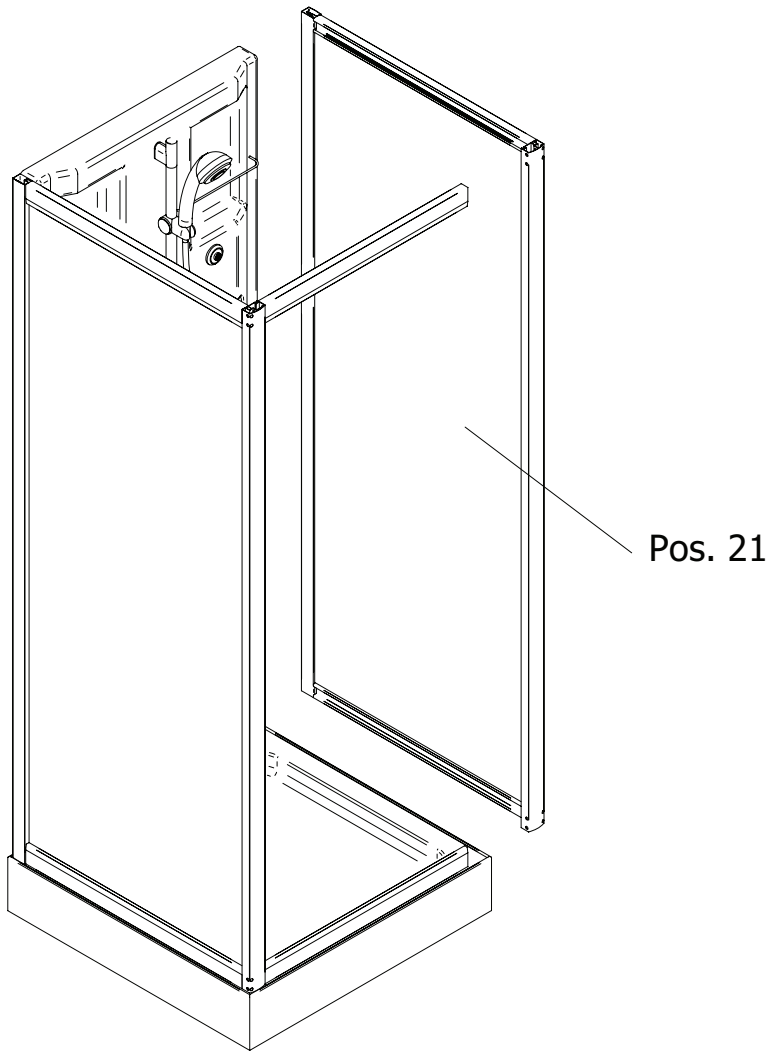

16

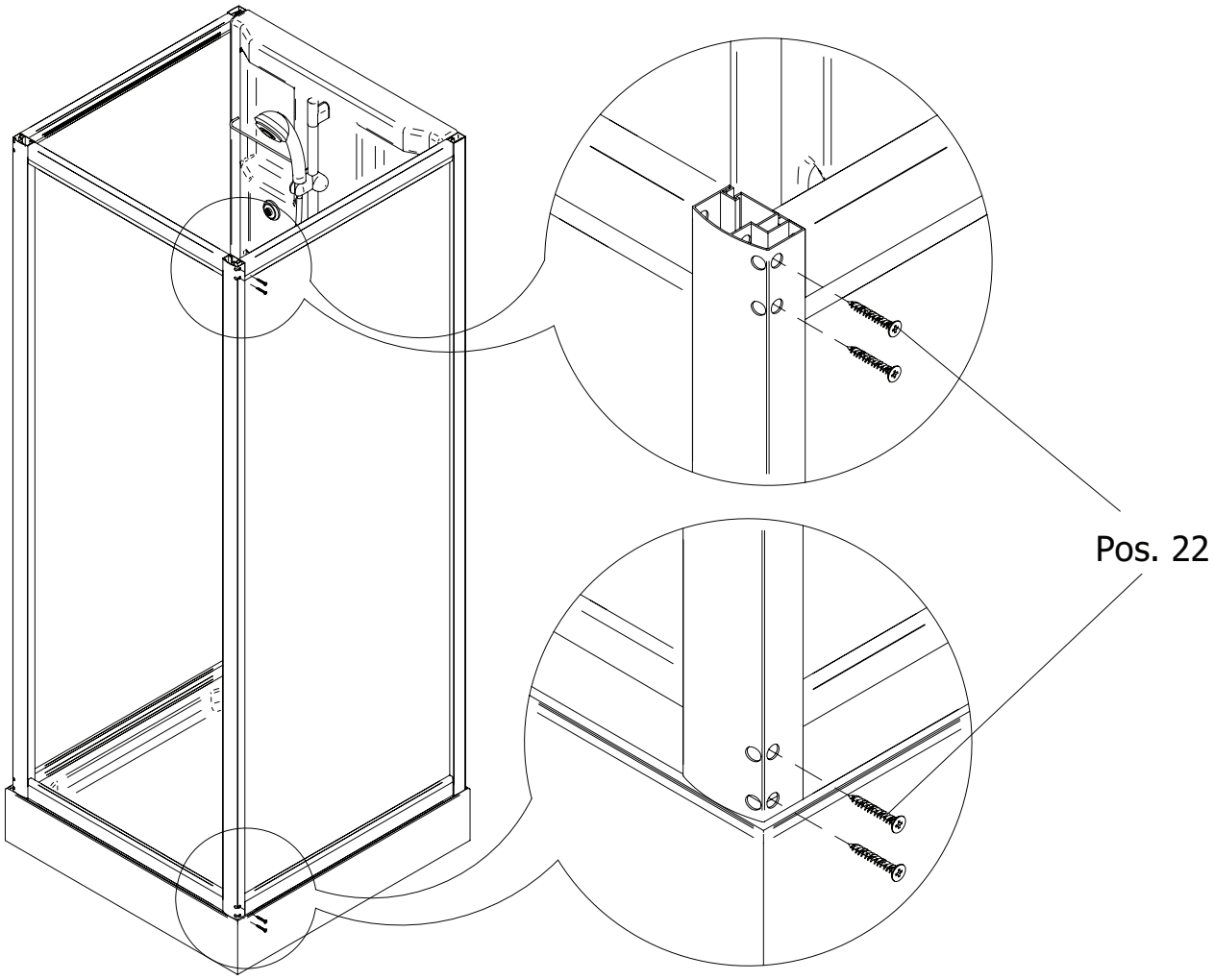

17

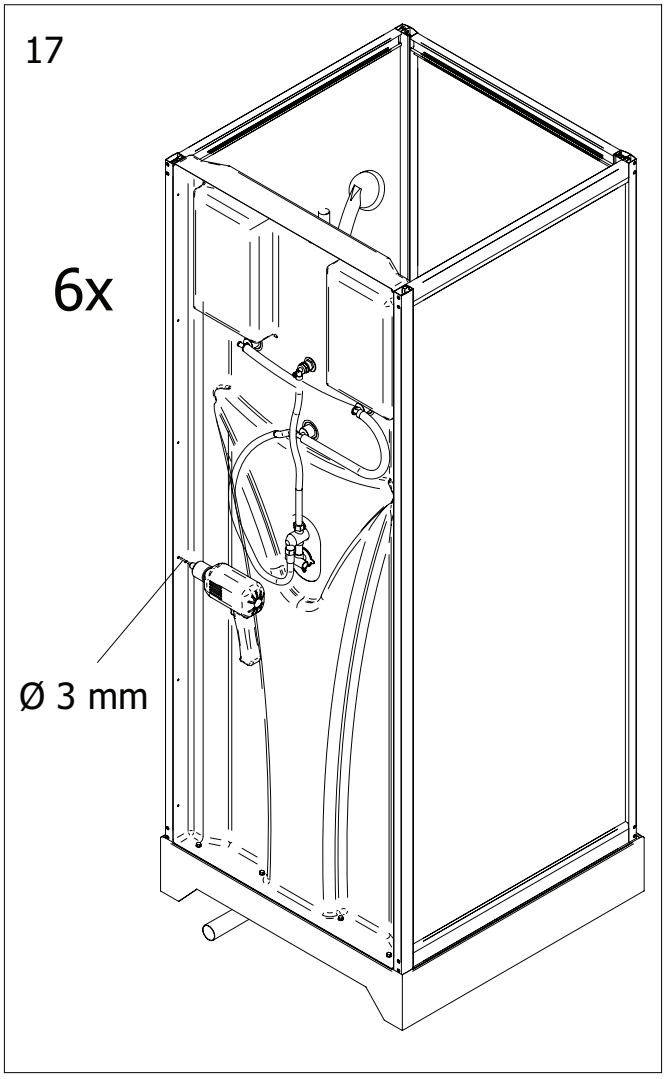

18

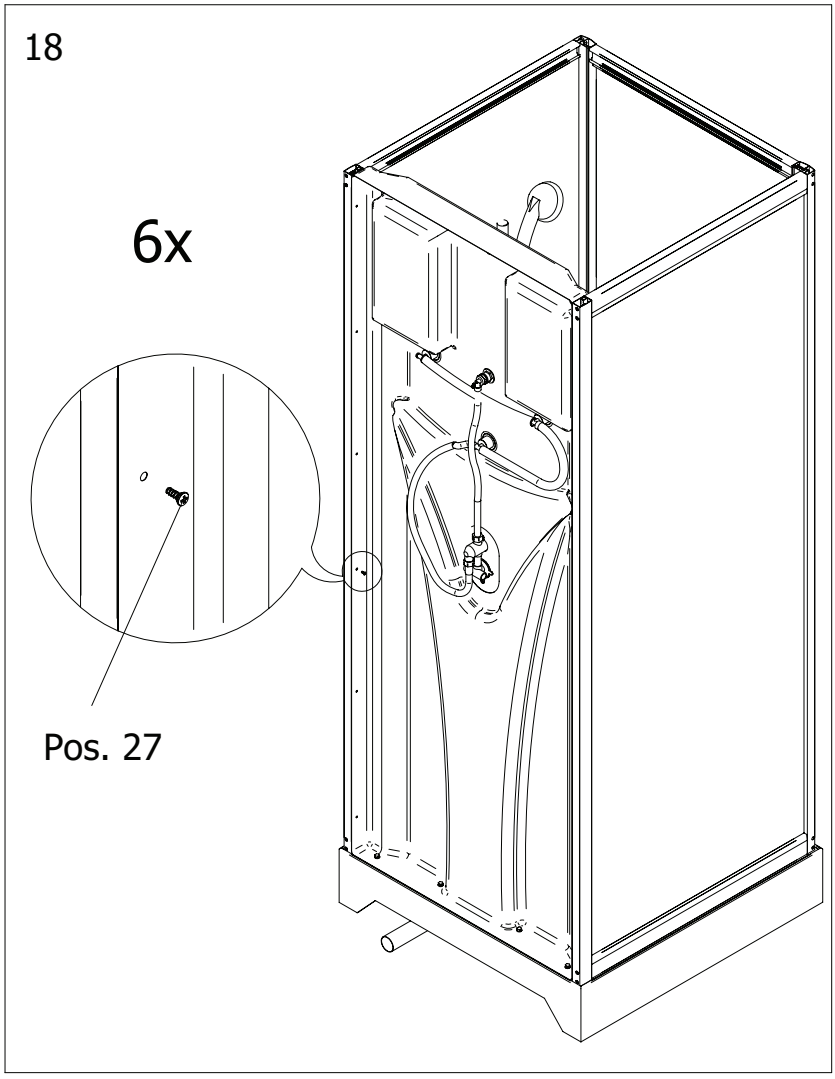

19

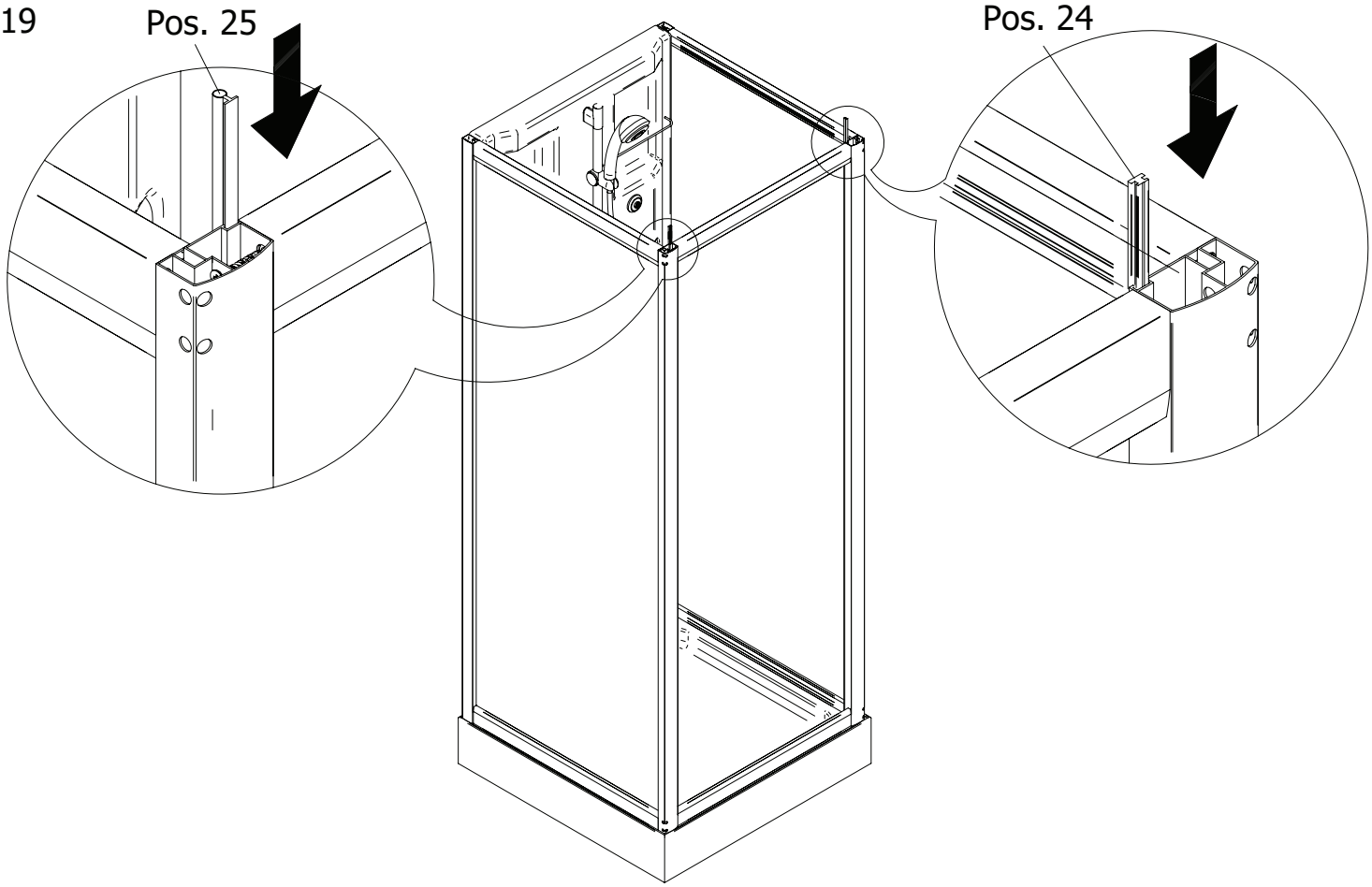

20

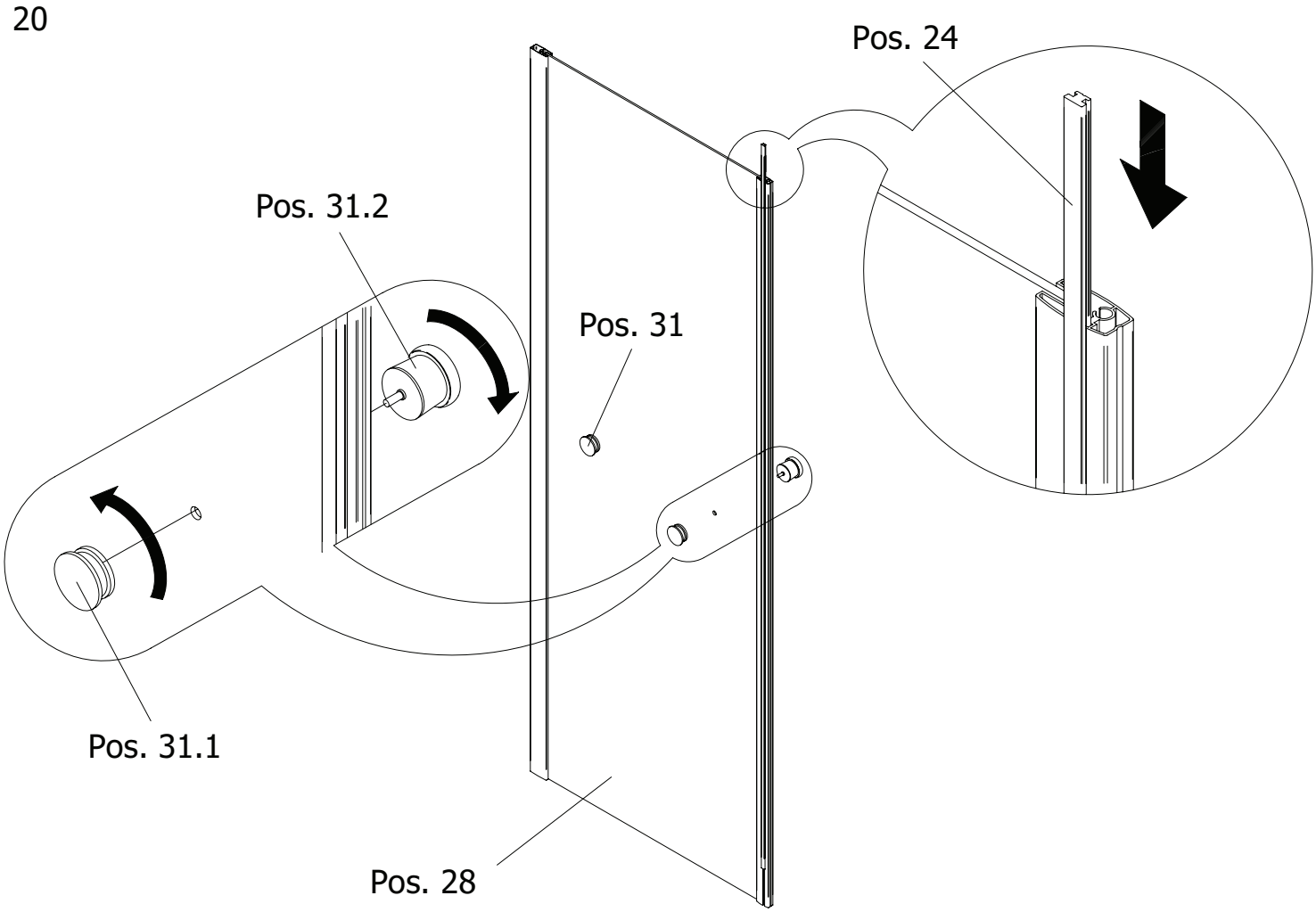

21

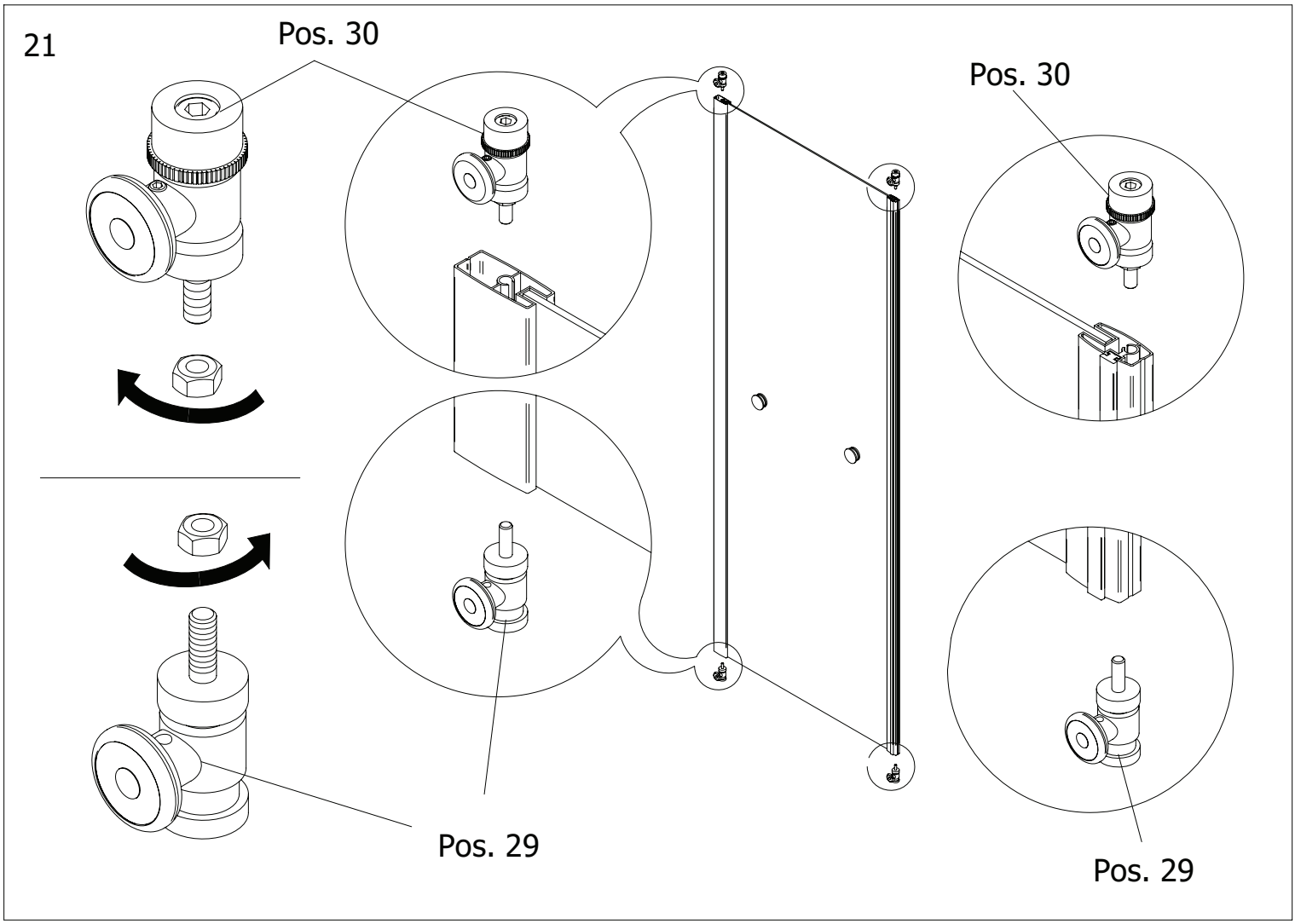

22

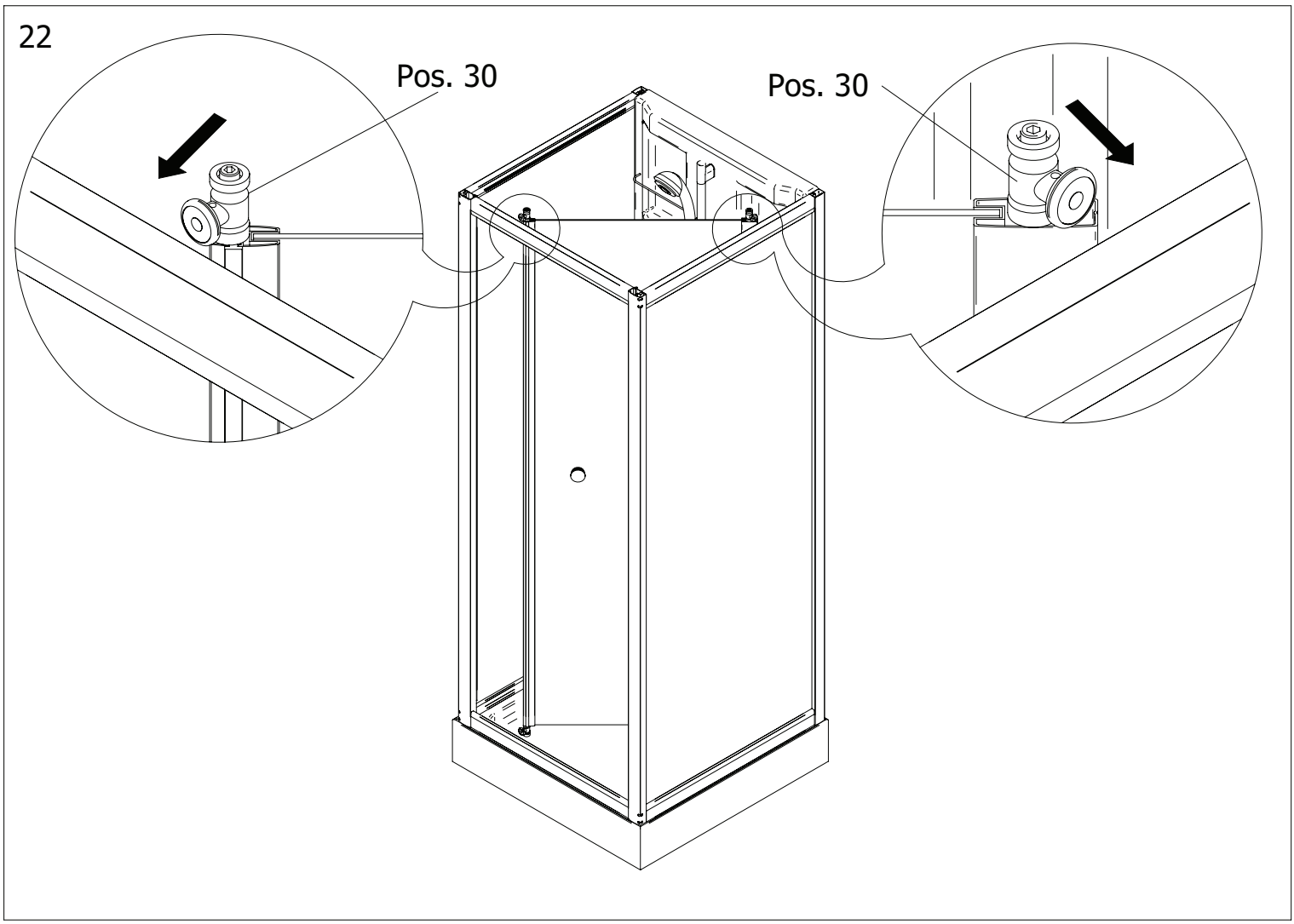

23

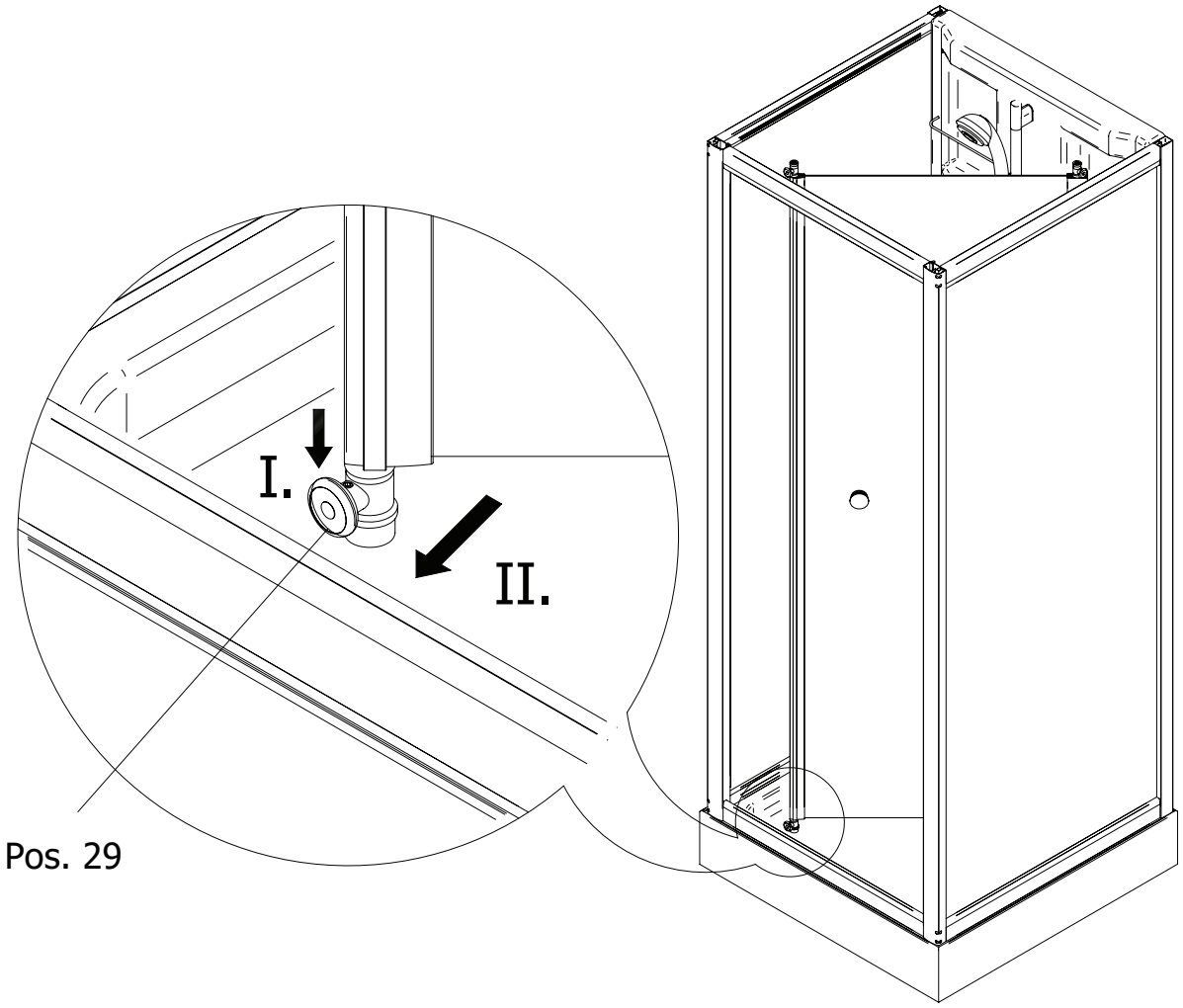

24

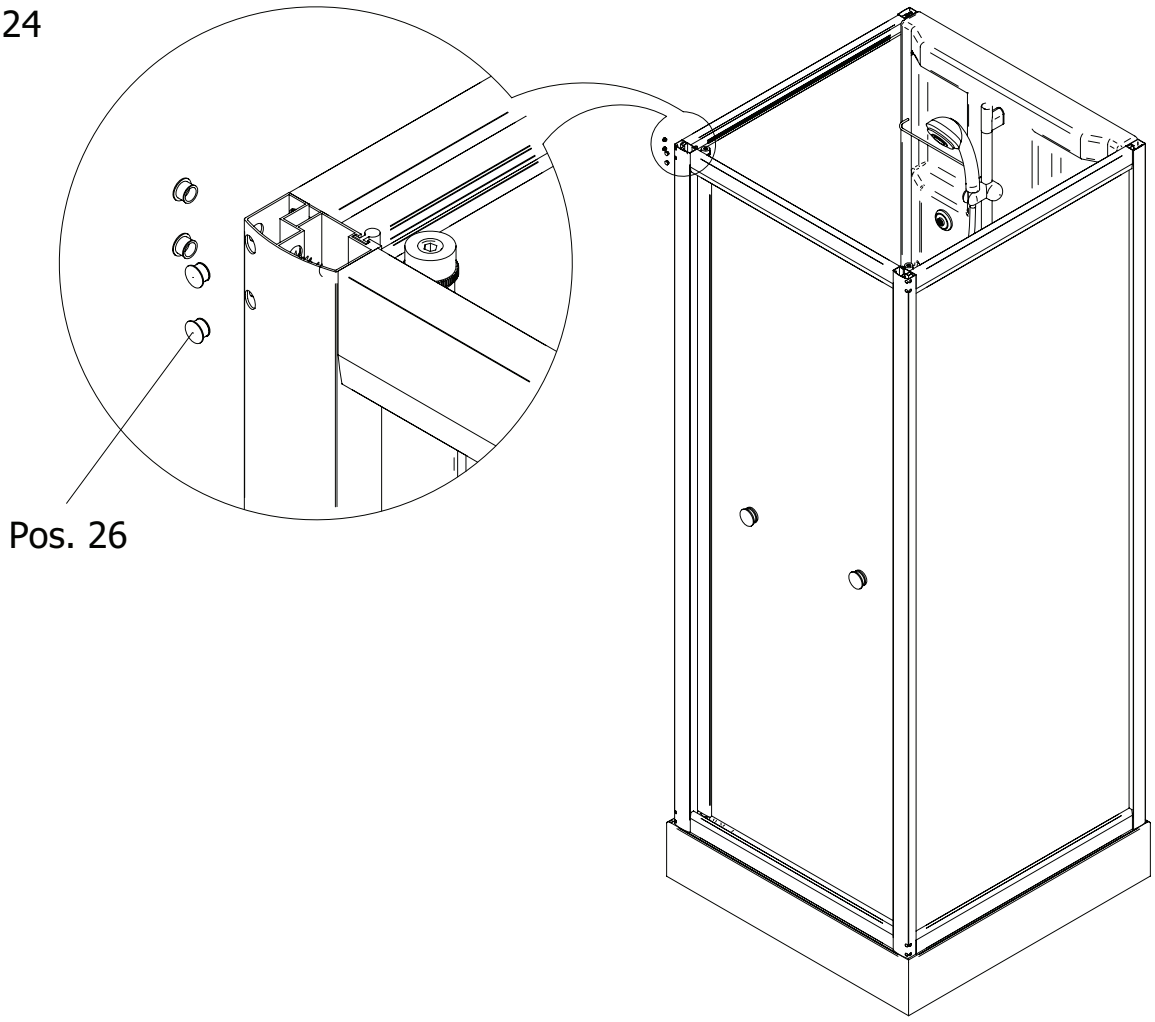

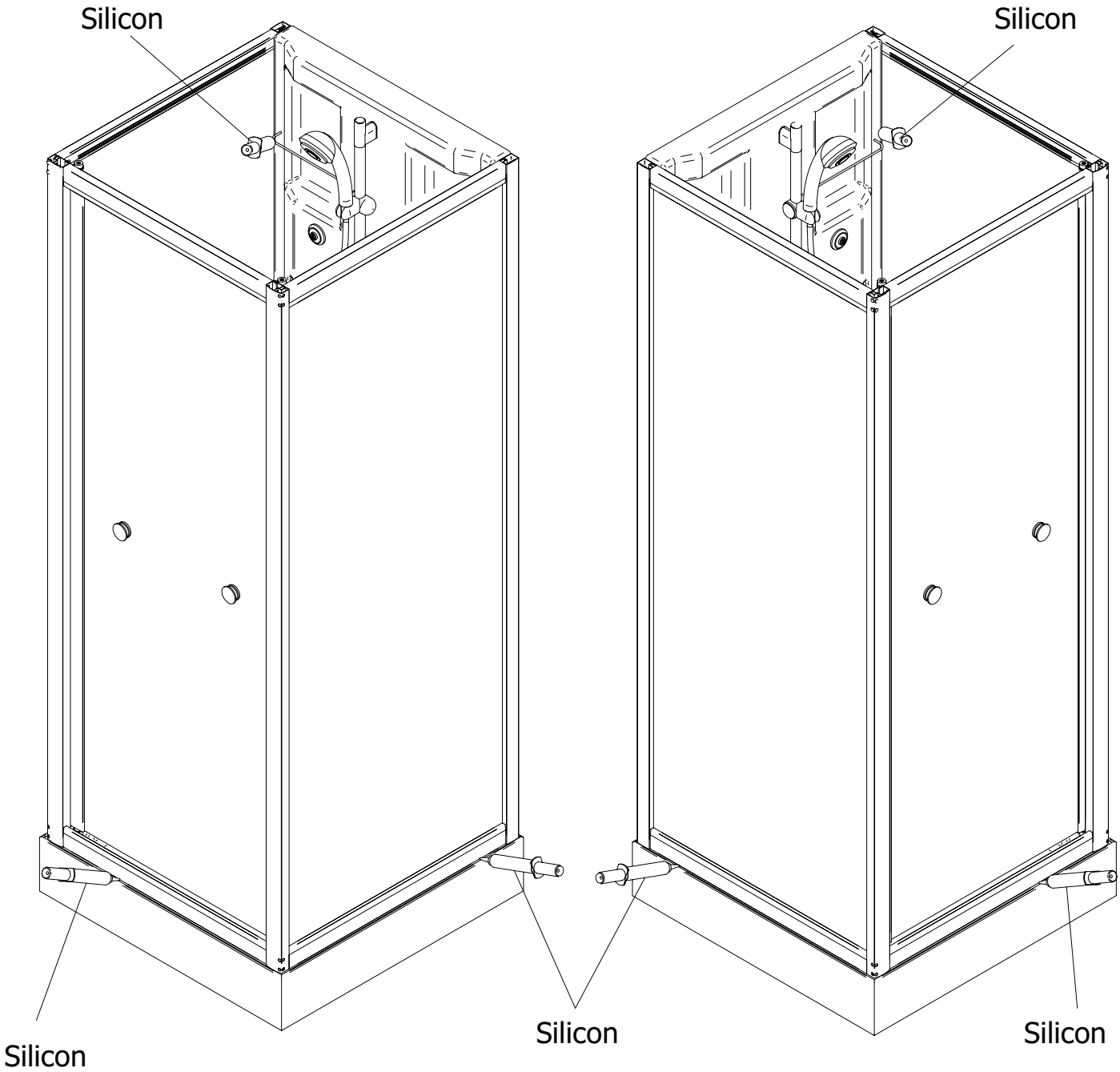
Silicon
Silicon
Silicon
Silicon
Silicon