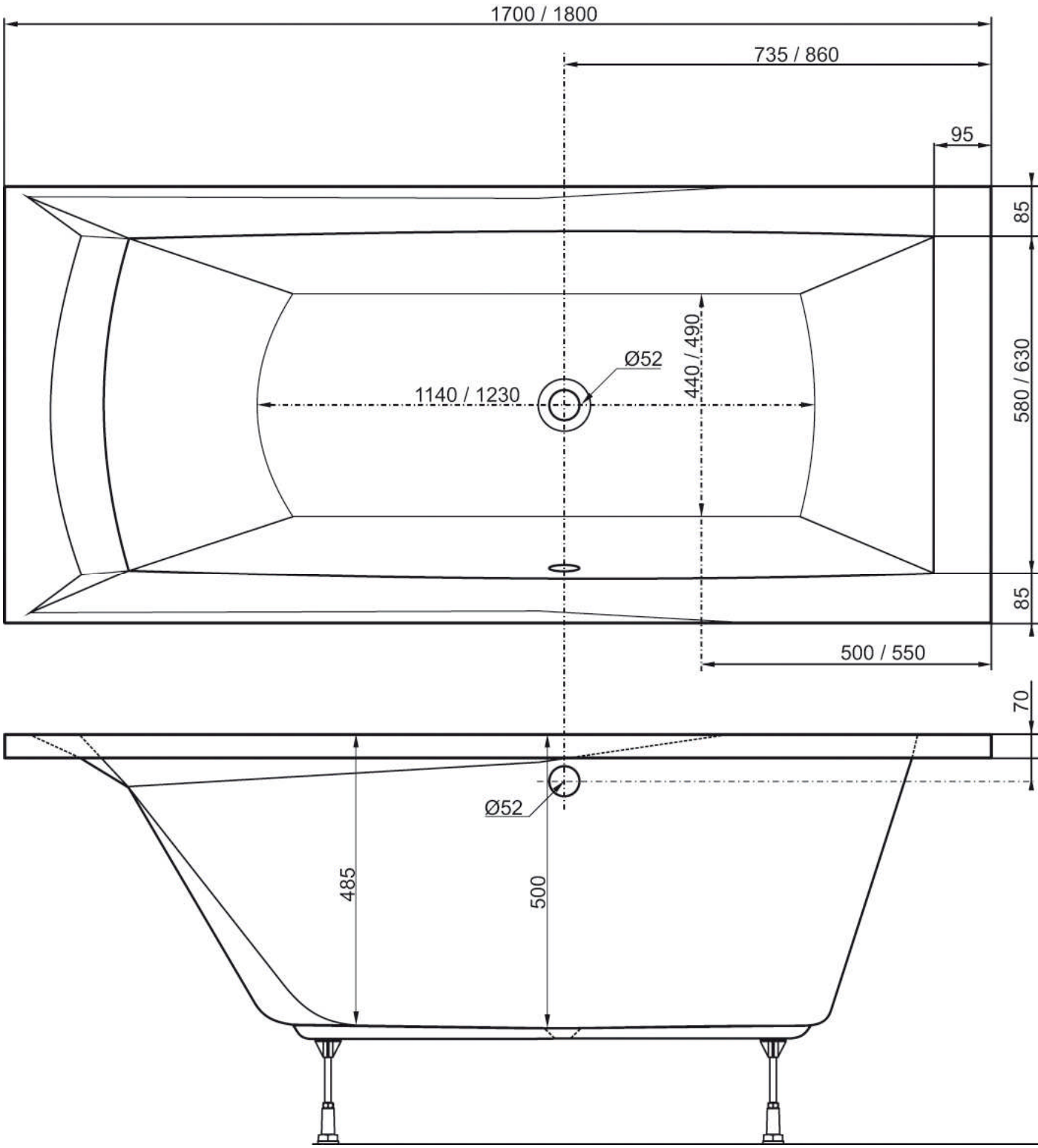
1700 / 1800
735 / 860
95
85
580 / 630
85
Ø52
440 / 490
1140 / 1230
500 / 550
70
Ø52
485
500